Récepteur à réaction à 2 tubes

Caractéristiques

- Gamme fréquence : couverture de 5 MHz à 10 Mhz environ
- Mode : AM, BLU, CW
- Equipé de 2 tubes : EF98 ou 6AK5
- Alimentation sur piles : 4 * 1.5 V LR06 et 2 * 9 volts 6LR22)
- Prise antenne filaire
- Tension anodique : 25 volts (sans danger), intensité moyenne 30 mA
- Tension filament : 6 volts, consommation 330 mA
- Ecoute sur écouteur ou casque haute impédance
- Voyant de mise sous tension
- Accord de la fréquence par condensateur variable
- Réglage de la réaction par potentiomètre
- Compact : coffret plastique dimensions extérieures : 50*120*110 mm

Schéma RX à réaction à 2 tubes

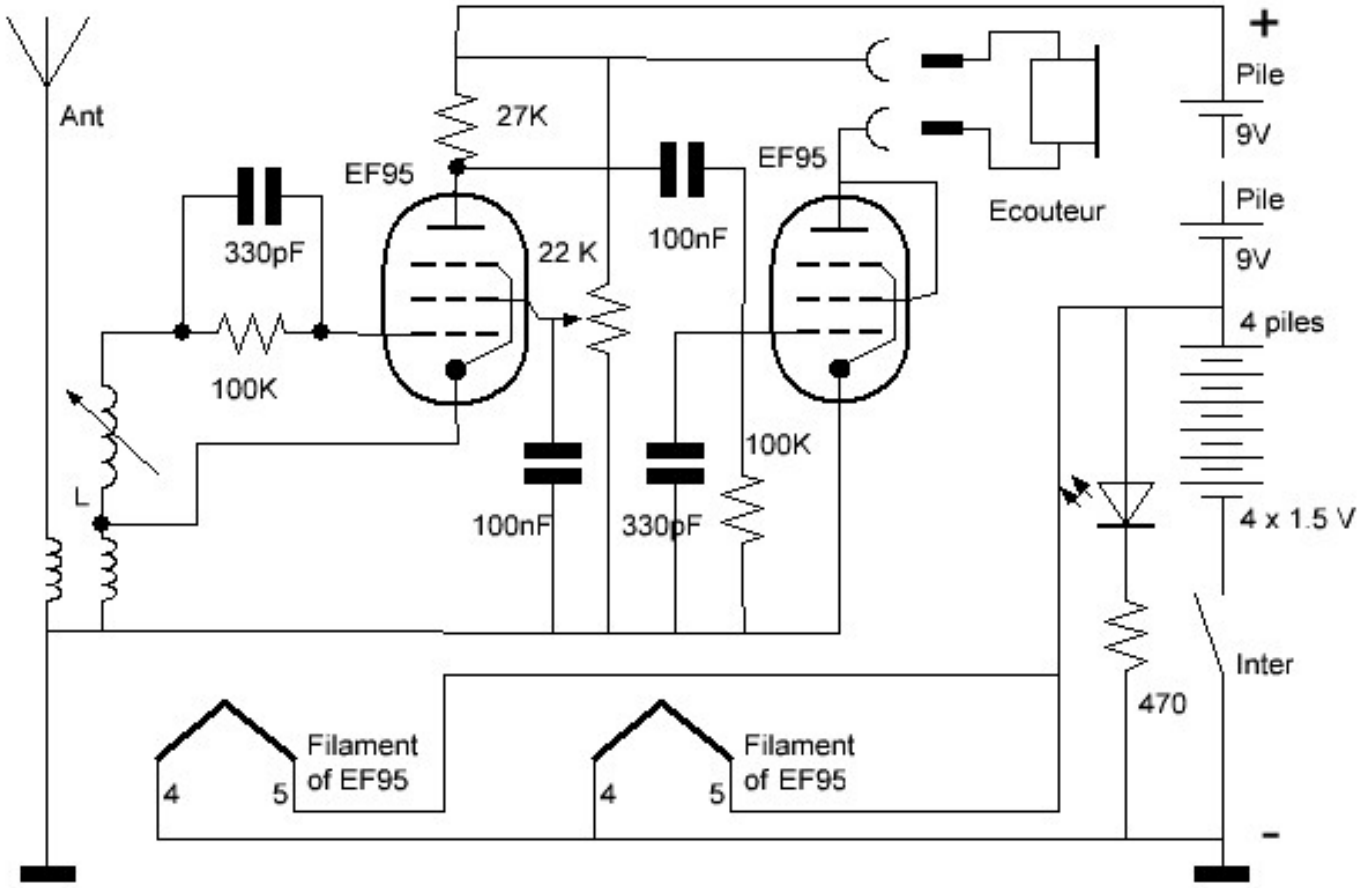

Principe

- Il s'agit d'un récepteur à lampes, alimenté en basse tension donc sans danger. Le schéma retenu est celui d'un récepteur à réaction.
- La partie HF est une pentode EF95. La bobine HF est composée d'un enroulement de 20 spires avec une prise médiane pour « injecter » la réaction. Un bobinage 3 spires pour l'antenne La tension HF arrive par un réseau RC. Le courant HF amplifié est réinjecté dans le circuit oscillant par la prise médiane et obtenir ainsi la réaction. Le réglage de la réaction s'effectue par la modification de la tension d'anode grâce au potentiomètre. Il s'agit d'un principe qui permet un réglage souple du dosage de la réaction.
- La partie BF est une pentode EF95 montée en triode. L'écouteur est connecté dans le circuit d'anode.

Principe de câblage

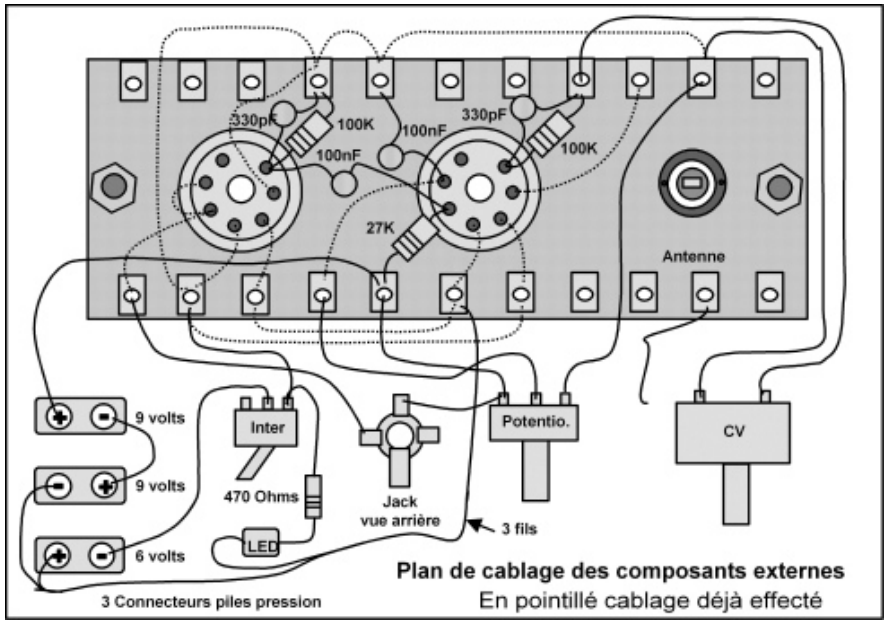

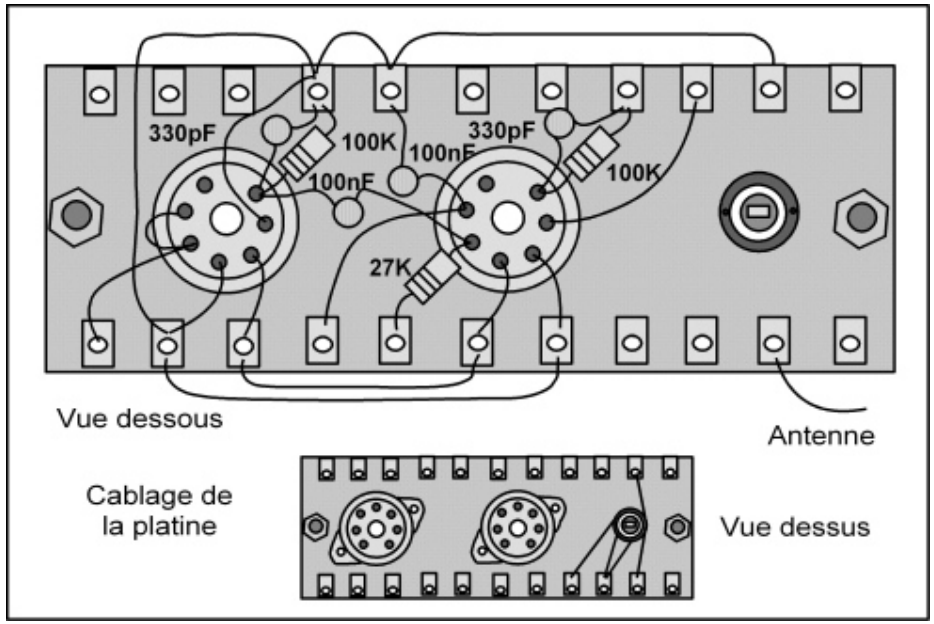

Principe de montage

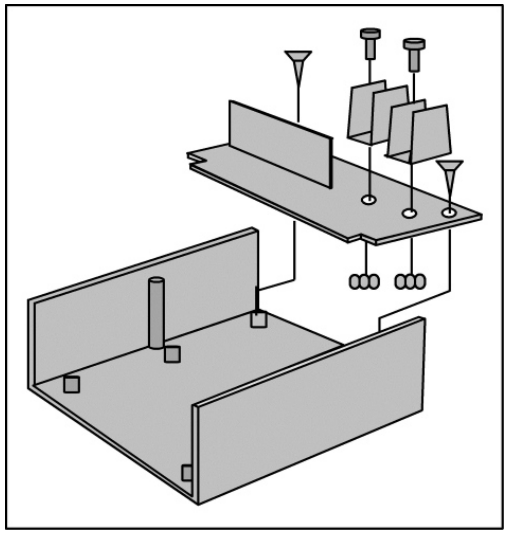

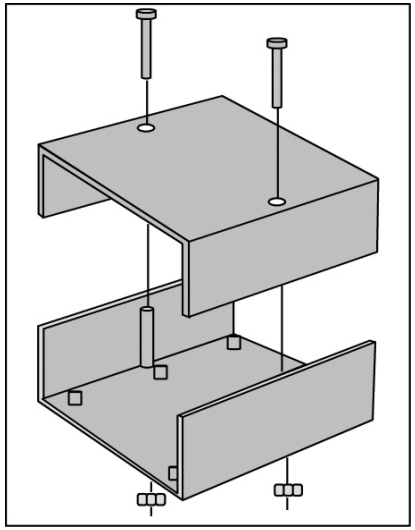

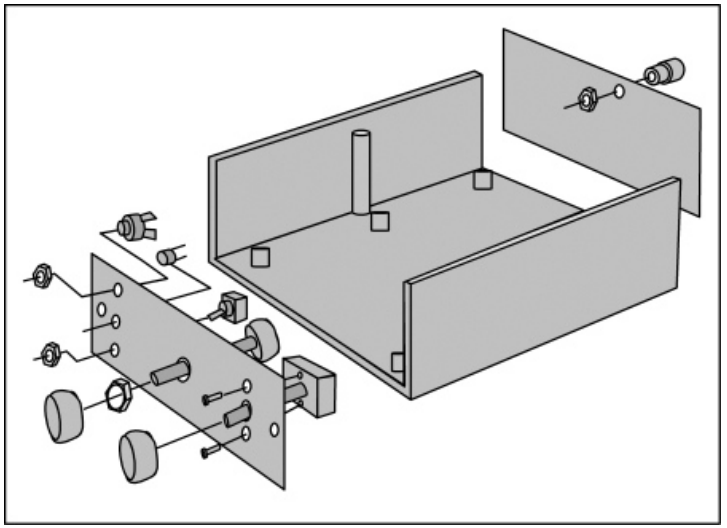

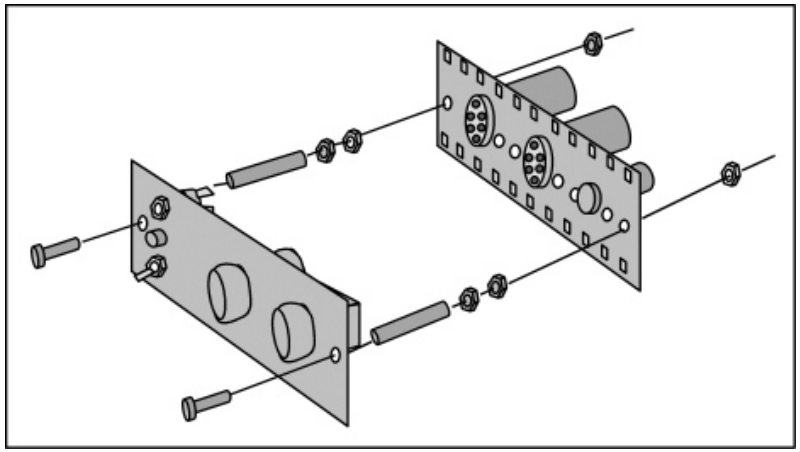

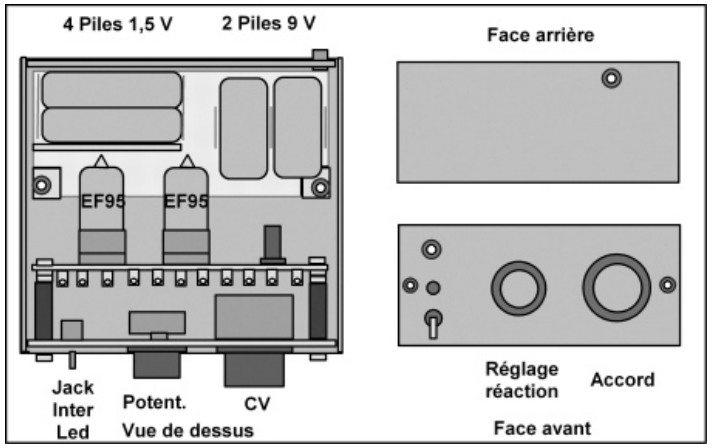

Quelques photos

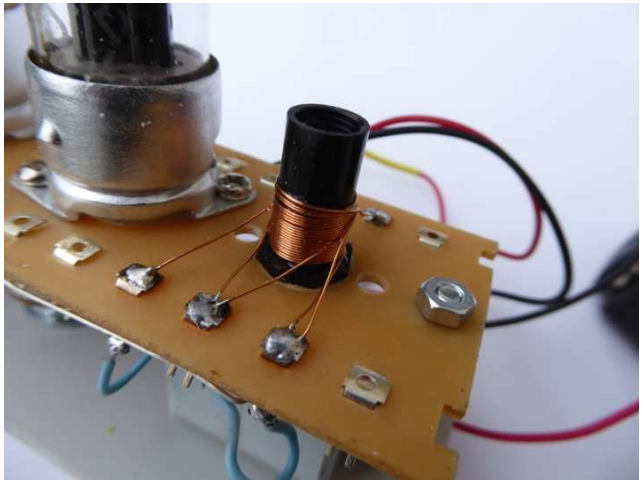

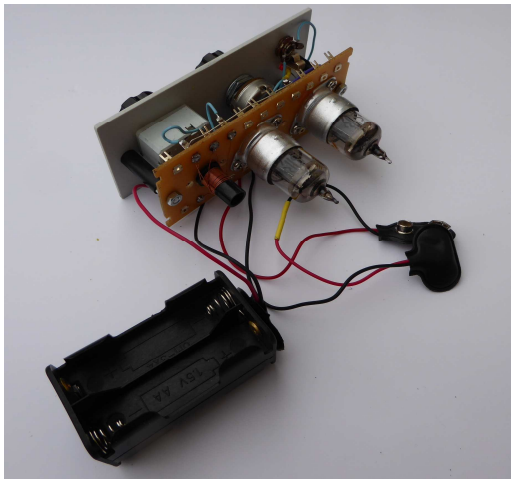
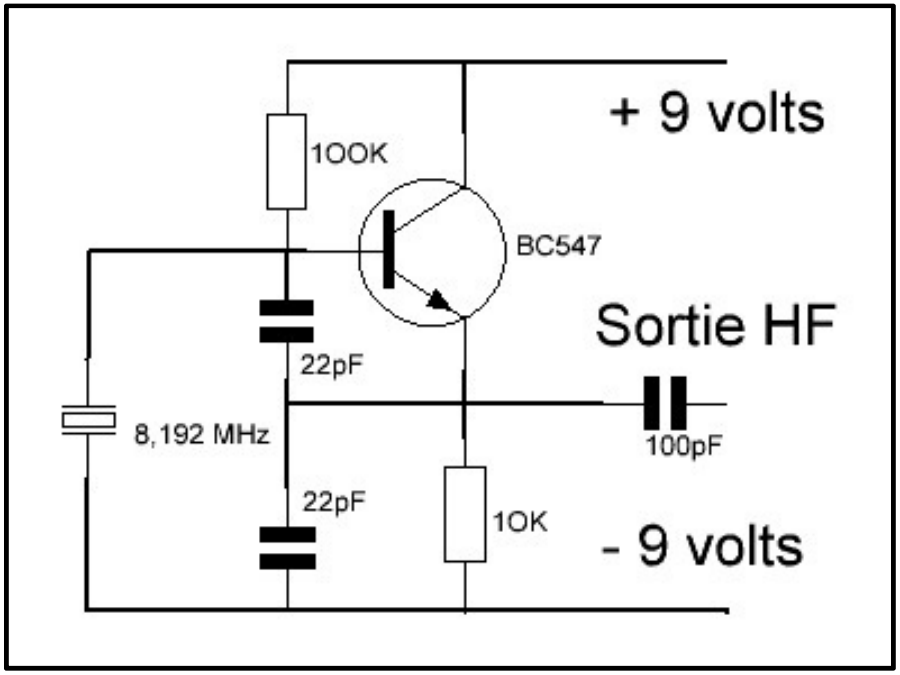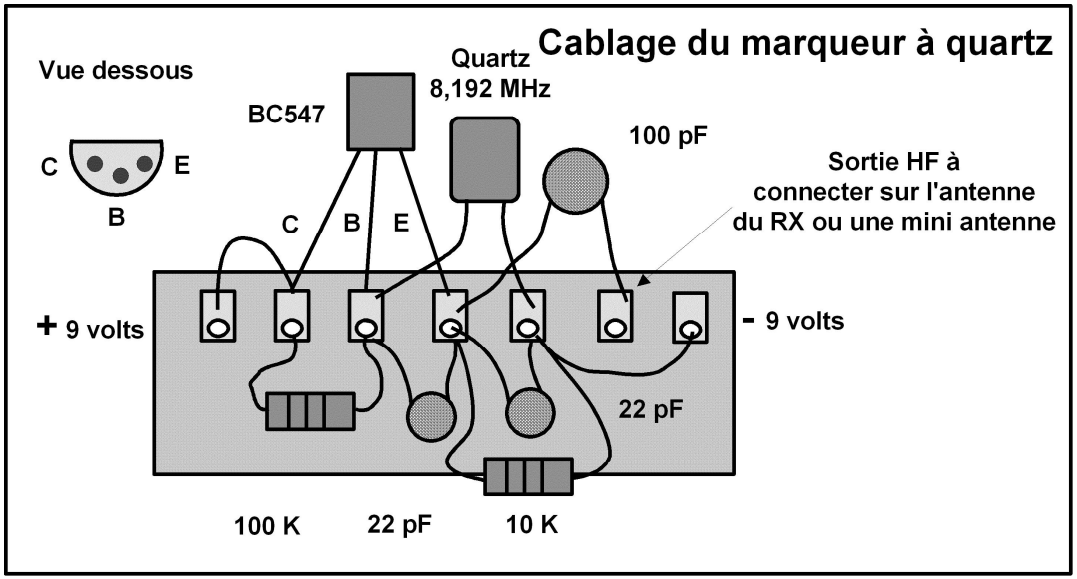
Schéma marqueur à quartz